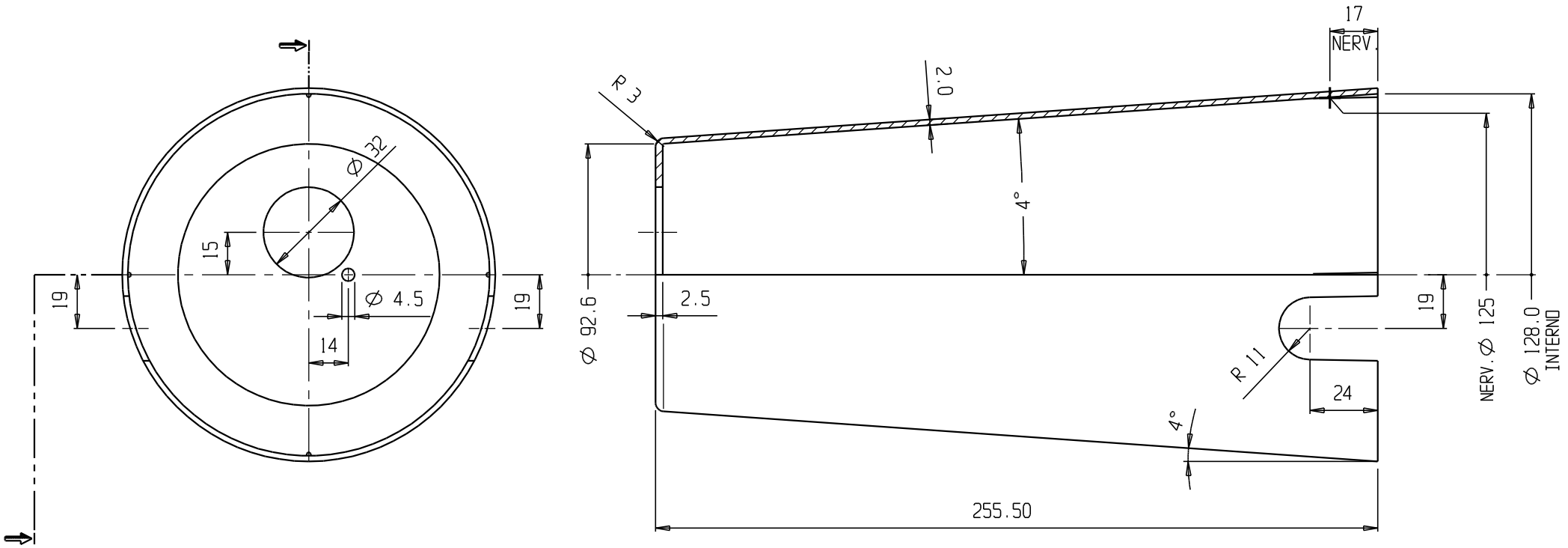

Peso:	Data:	Scala:
0.2 Kg	30.6.15	1:2

COBOL

via Cargne 38/40
25067 Lumezzane-BRESCIA (ITALY)
tel.+39.0308920979 fax+39.0308922448
web site : www.cobol.it

Descrizione:

COPRIPOMPA ABS CROMATO

PER ART.15

n° Disegno:	Nome FILE:	Foglio:
	COPRIPOMPA	1 DI 1